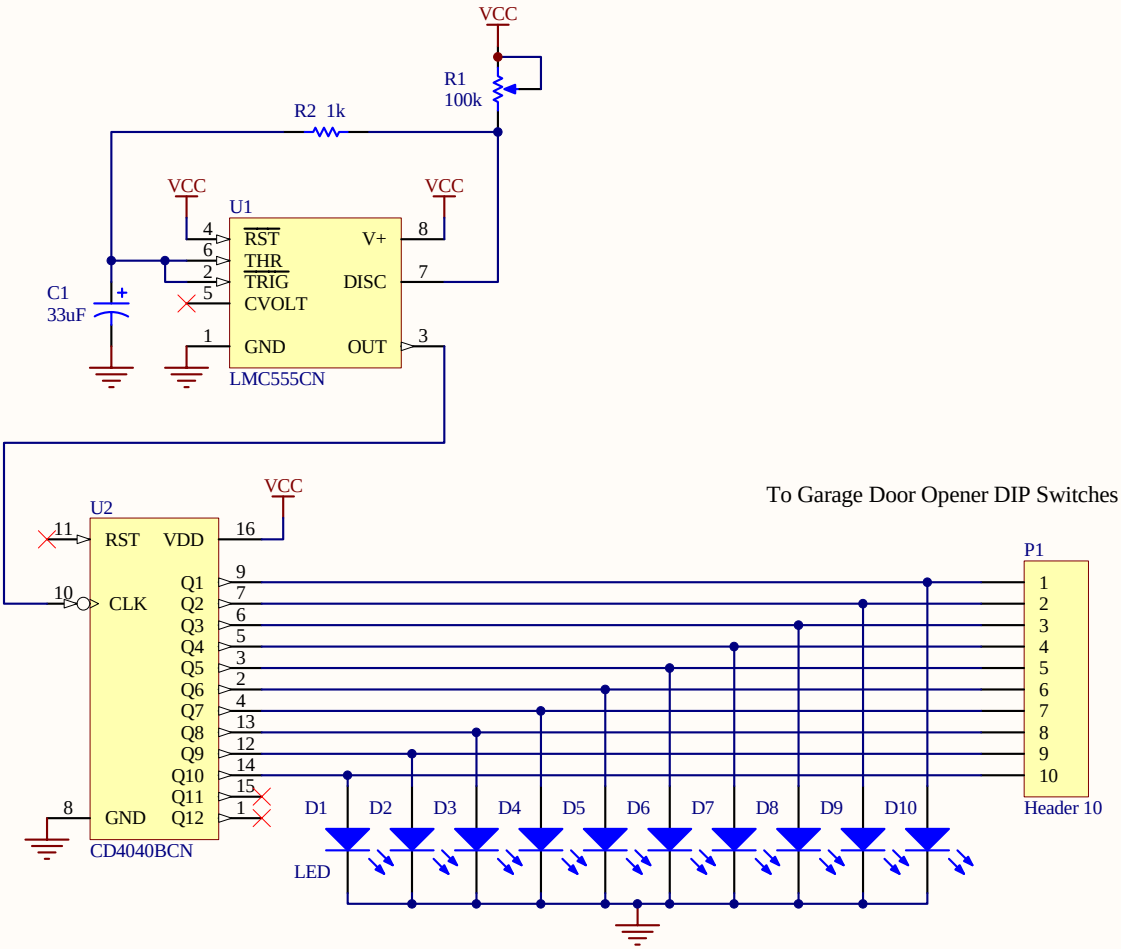
VCC
R1
100k
R2 1k
VCC
VCC
U1
RST
THR
TRIG
CVOLT
GND
V+
DISC
OUT
LMC555CN
C1
33uF
VCC
U2
RST
VDD
CLK
Q1
Q2
Q3
Q4
Q5
Q6
Q7
Q8
Q9
Q10
Q11
Q12
GND
CD4040BCN
To Garage Door Opener DIP Switches
P1
Header 10
D1
D2
D3
D4
D5
D6
D7
D8
D9
D10
LED